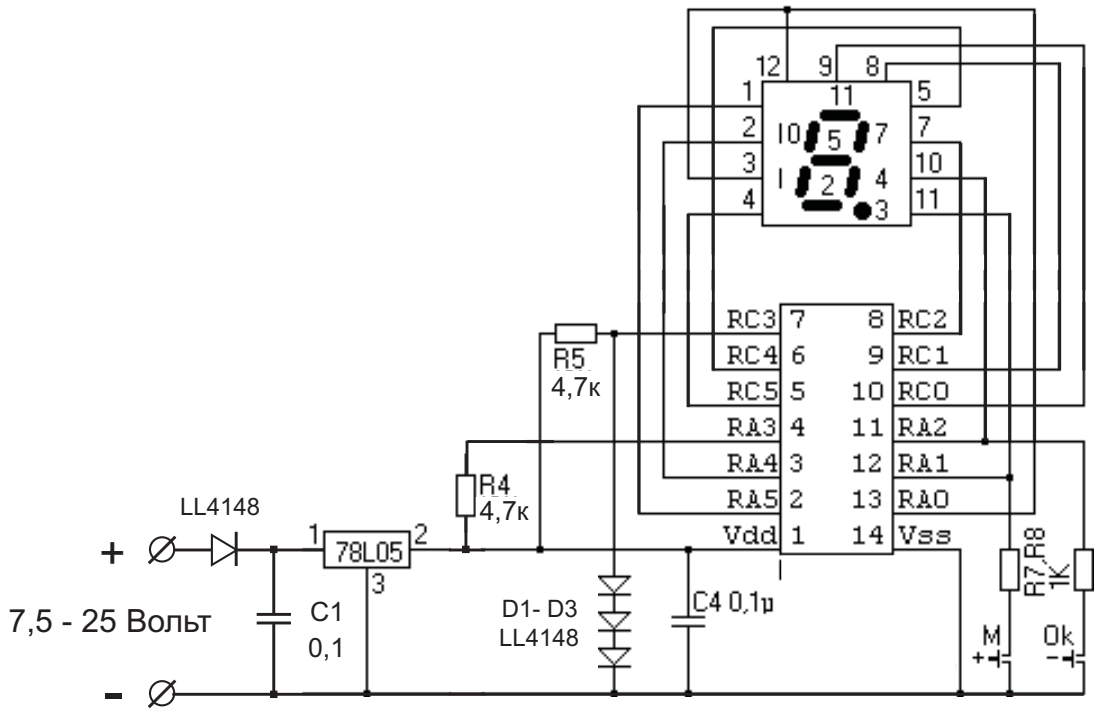

Рис.1 Принципиальная электрическая схема термометров Т-0,28, Т-0,36, Т-0,56, Т-0,8.

D1-D3 - датчик температуры. М и ОК , а также R7 и R8 элементы полной схемы и применяются для калибровки прибора, а затем удаляются и готовый термометр их не содержит.

Для калибровки датчик необходимо поместить в среду с температурой 0 градусов цельсия и подождать пока температура перестанет изменяться. Отключить питание. Нажать кнопку Ок. Подать на прибор питание. После появления цифр на индикаторе отпустить кнопку Ок. Кнопкой М выбрать из меню сообщение ЮС и подтвердить нажав кнопку ОК. Далее кнопкой М выбрать сообщение OFS и подтвердить кнопкой Ок. Появится число соответствующее температуре до калибровки. Повторно нажав Ок происходит калибровка ноля и на индикаторе появляется число 0 (ноль). Далее кнопкой М выбираем сообщение ЗАП и подтверждаем нажав кнопку Ок. Калибровка ноля закончена. Питание можно снять (калибровочный коэффициент ноля уже записан в энергонезависимой памяти).
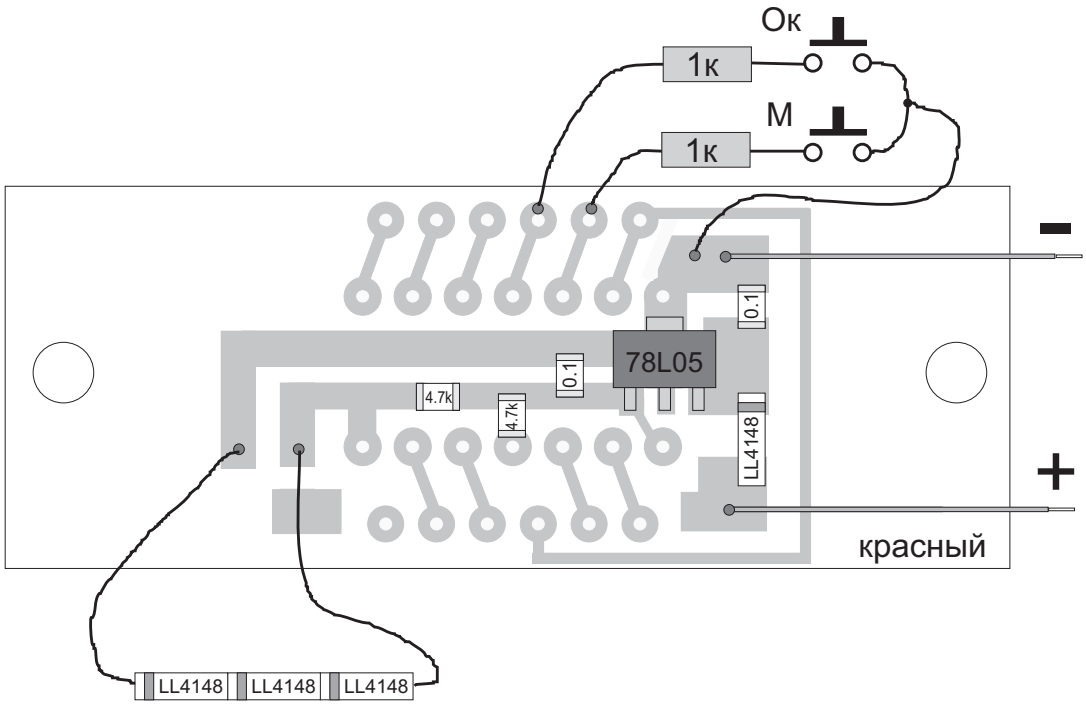
Далее поместить датчик в среду с температурой 100 градусов цельсия. Повторить действия описанные выше, но вместо сообщения OFS необходимо выбрать сообщение FAC (калибровка по 100 градусам).
На этом калибровка закончена и не нужные элементы необходимо отпаять.